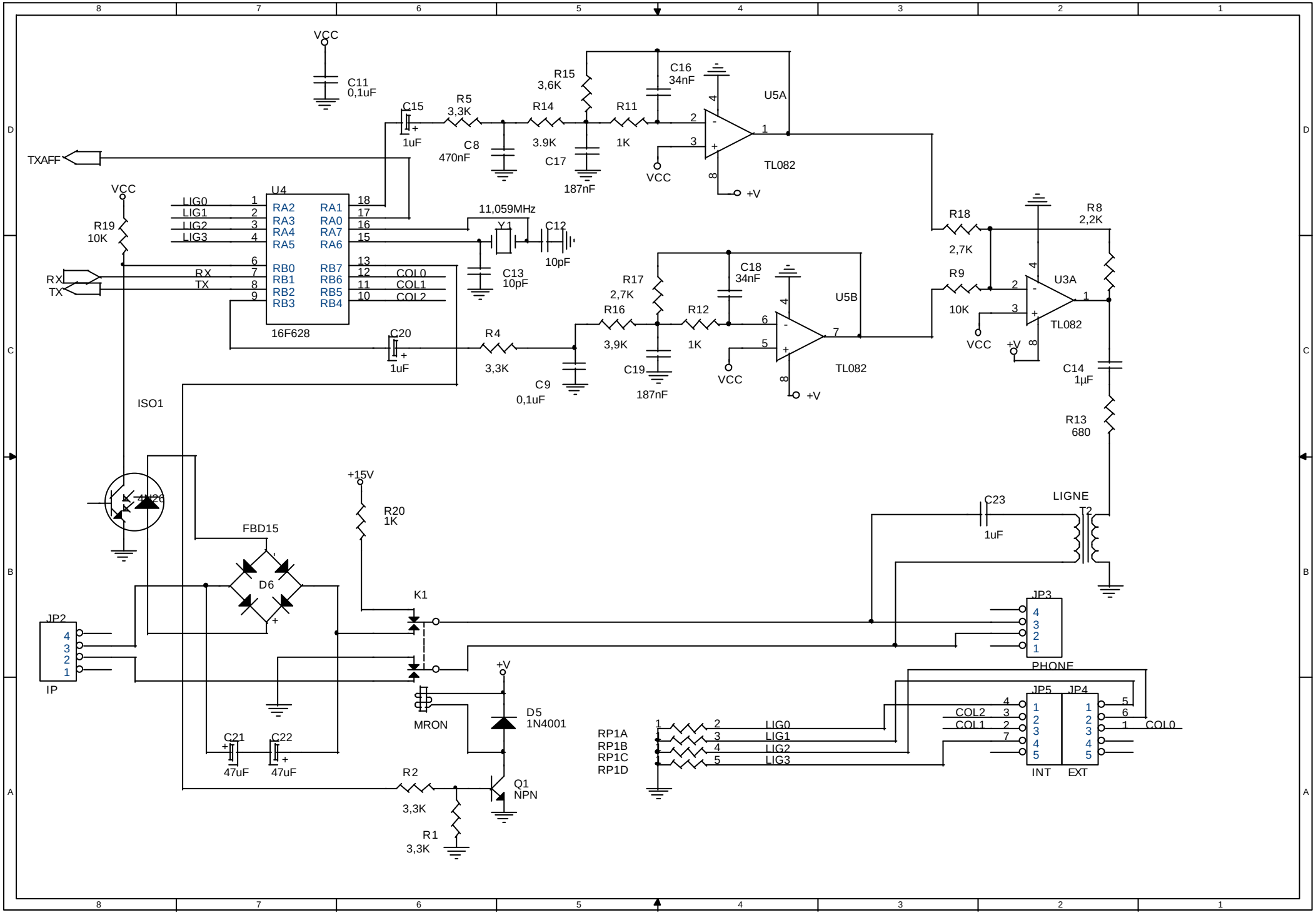
VCC
C11
0,1uF
C15
1uF
R5
3,3K
R15
3,6K
R14
3.9K
R11
1K
C16
34nF
U5A
TL082
C8
470nF
C17
187nF
VCC
+V
TXAFF
VCC
R19
10K
U4
LIG0
LIG1
LIG2
LIG3
RA2
RA3
RA4
RA5
RB0
RB1
RB2
RB3
RA1
RA0
RA7
RA6
RB7
RB6
RB5
RB4
COL0
COL1
COL2
RX
TX
16F628
11,059MHz
Y1
C12
10pF
C13
10pF
C20
1uF
R4
3,3K
C9
0,1uF
R17
2,7K
R16
3,9K
R12
1K
C18
34nF
U5B
C19
187nF
VCC
TL082
+V
R18
2,7K
R9
10K
U3A
TL082
VCC
+V
R8
2,2K
C14
1µF
R13
680
ISO1
+15V
R20
1K
FBD15
D6
K1
JP2
IP
MRON
+V
D5
1N4001
C21
47uF
C22
47uF
R2
3,3K
Q1
NPN
R1
3,3K
RP1A
RP1B
RP1C
RP1D
LIG0
LIG1
LIG2
LIG3
C23
1uF
LIGNE
T2
JP3
PHONE
JP5
JP4
COL2
COL1
COL0
INT
EXT